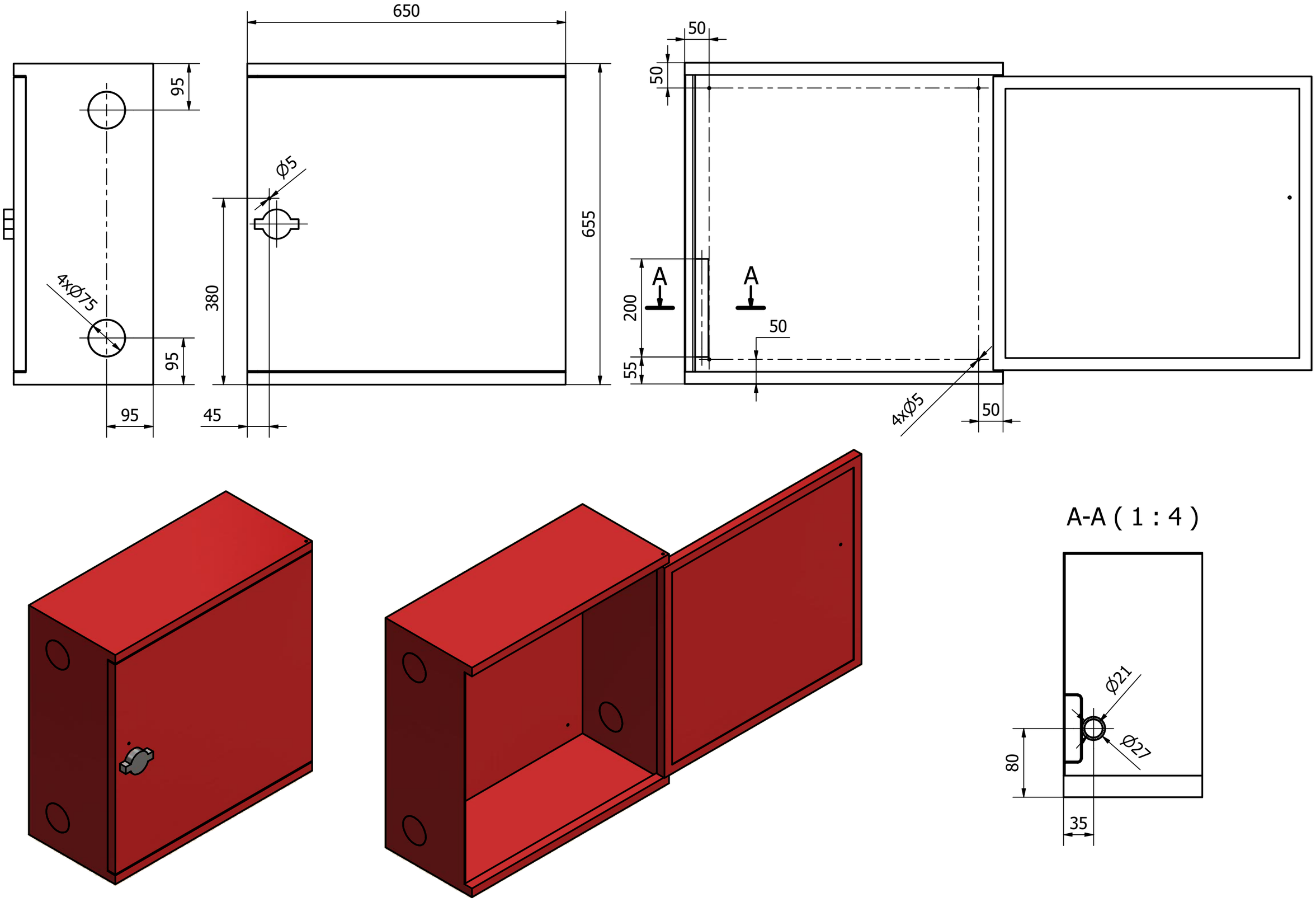
650
95
95
4xØ75
95
45
Ø5
380
655
50
50
A
A
200
50
55
4xØ5
50
A-A (1 : 4)
Ø21
Ø27
80
35